乗用車のシート用

LUMBAR SWITCH

※国内・国外特許権を多数取得、国内・国外特許出願多数。

※Many patents held or pending in Japan and overseas

●構造の合理化による低コストの実現
●コネクター対応による幅広い汎用性
<用途>
●乗用車のシート用
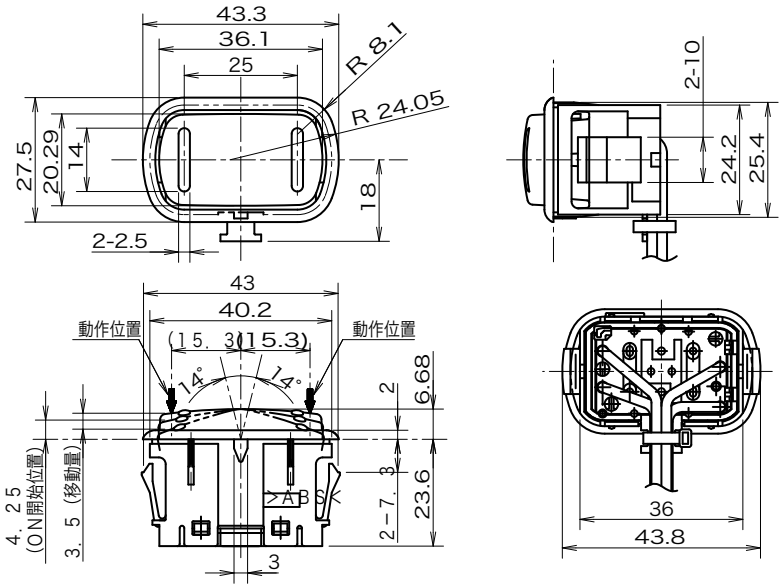
P510 Series